Реле

Перечень блоков реле

1 - **Реле обогрева ветрового стекла -J47-**
- Место установки ⇒ → 803/10

2 - **Блок реле на блоке управления бортовой сети**
- в пространстве для ног водителя
- Схема расположения реле → Страница 803/8

3 - **Блок реле 1**
- Слева под передней панелью
- Схема расположения реле → Страница 803/7

4 - **Блок реле 2**
- Слева под передней панелью
- Схема расположения реле → Страница 803/9

5 - **Колодка реле в коммутационном блоке (E-Box)**
- слева в моторном отсеке
- Расположение реле в коммутационном блоке в исполнении High → Страница 803/3
- Расположение реле в коммутационном блоке в исполнении Low → Страница 803/4

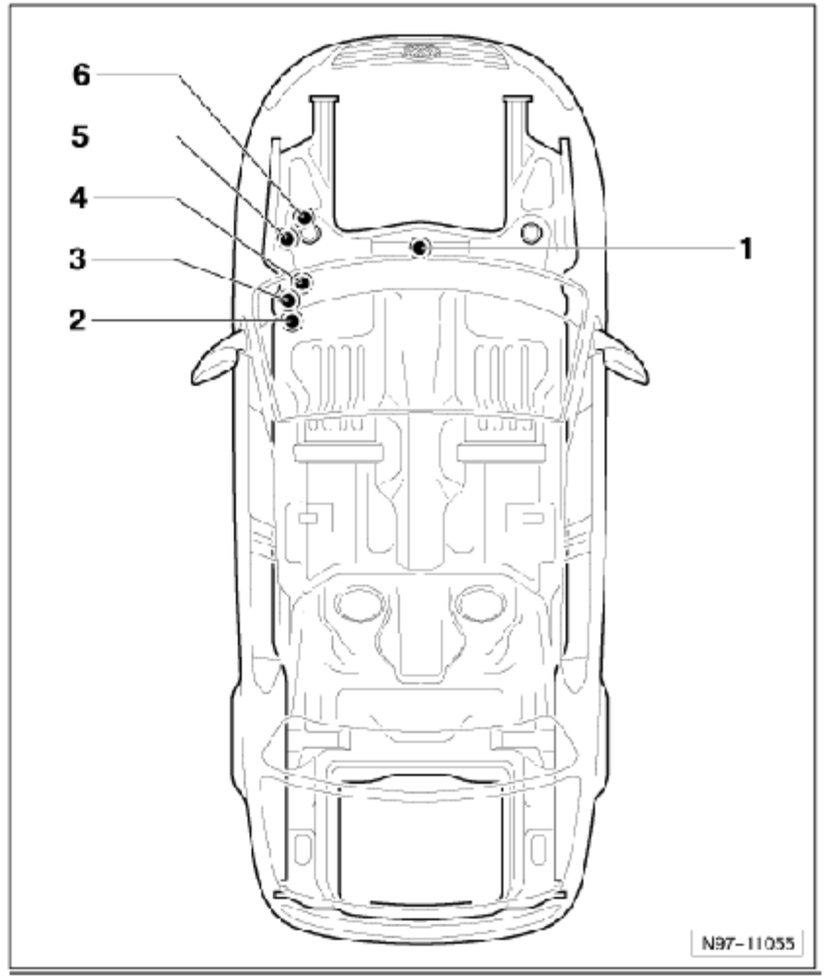

6 - Дополнительный блок реле

- под коммутационным блоком, в моторном отсеке слева
- Расположение реле до ноября 2005 года и с ноября 2006 года → Страница 803/5
- Расположение реле с ноября 2005 года до ноября 2006 года → Страница 803/6

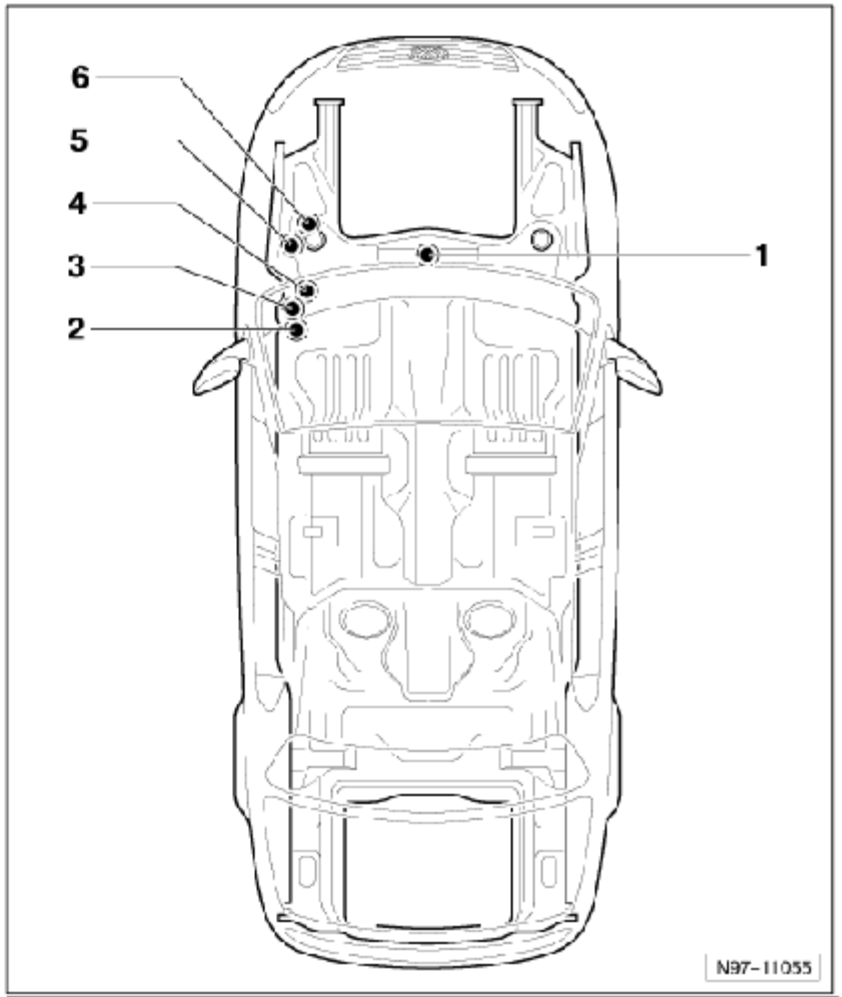

Расположение реле в коммутационном блоке, в моторном отсеке слева (исполнение High)

A1 - не используется
A2 - Реле циркуляционного насоса -J160- (100)
A3 - Реле электропитания 2 Motronic -J670- (167)
A4 - Реле электропитания Motronic -J271- (458)

- Только а/м с бензиновыми двигателями

A4 - Реле электропитания клеммы 30 -J317- (458)

- Только а/м с дизельными двигателями

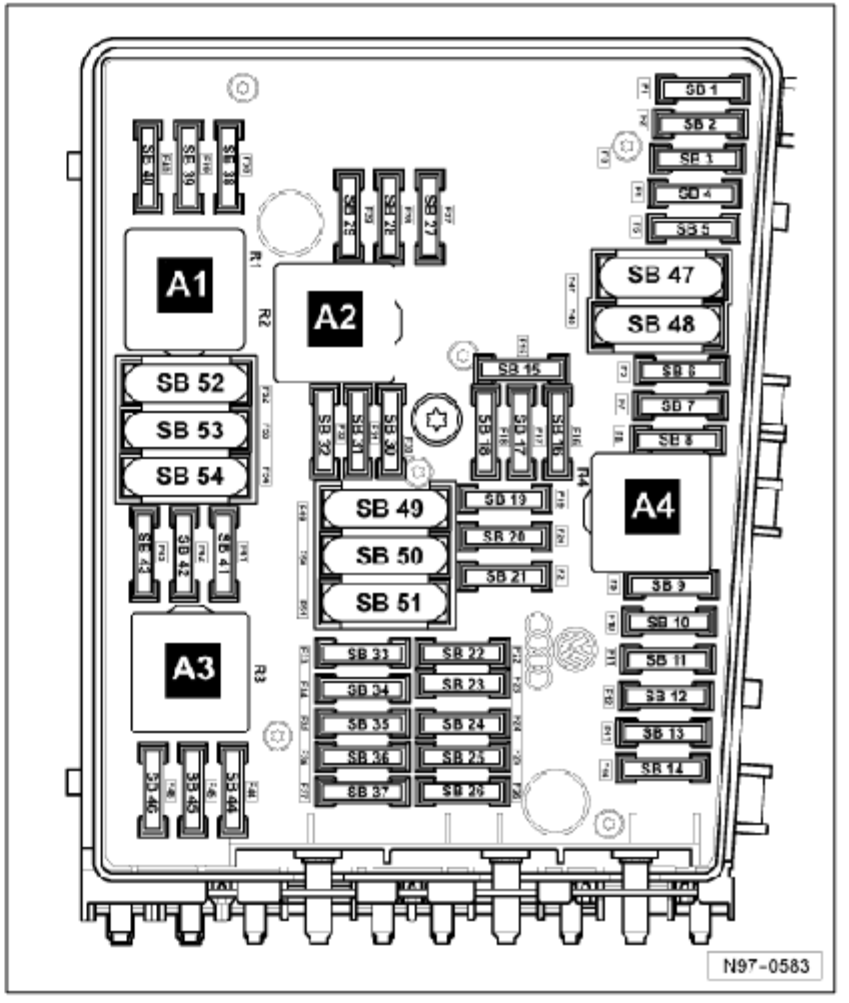

Расположение реле в коммутационном блоке, в моторном отсеке слева (исполнение Low)

A1 - Реле насоса вторичного воздуха -J299- (100)

- Только BSE, BSF

A2 - Реле электропитания Motronic -J271- (458)

- Только а/м с бензиновыми двигателями

A2 - Реле электропитания клеммы 30 -J317- (458)

- Только а/м с дизельными двигателями

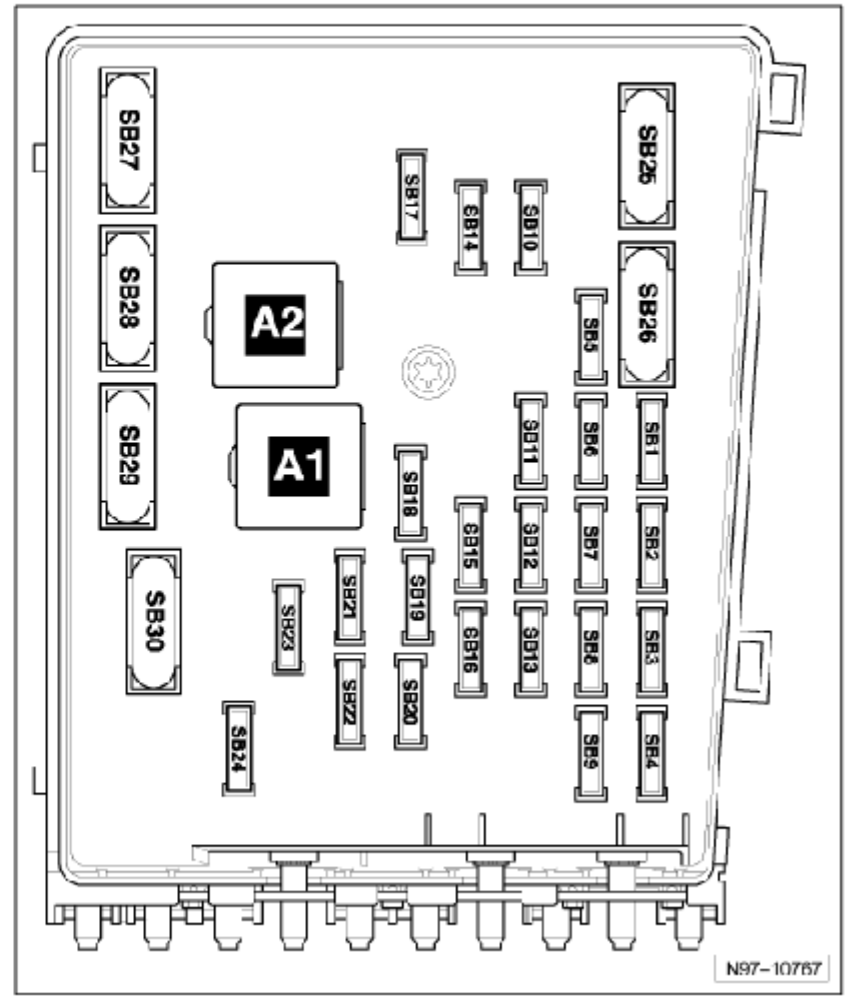

Расположение реле в дополнительном блоке реле под коммутационным блоком, в моторном отсеке слева (до ноября 2005 года и с ноября 2006 года)

Примечание:

Дополнительный блок реле находится под коммутационным блоком, блок с реле можно увидеть только после снятия коммутационного блока.

C1 - не используется
C2 - Блок управления свечей накаливания -J179- (457)
C3 - не используется
C4 - Реле малой мощности нагрева -J359- (53)
C5 - Реле большой мощности нагрева -J360- (100)
C6 - не используется

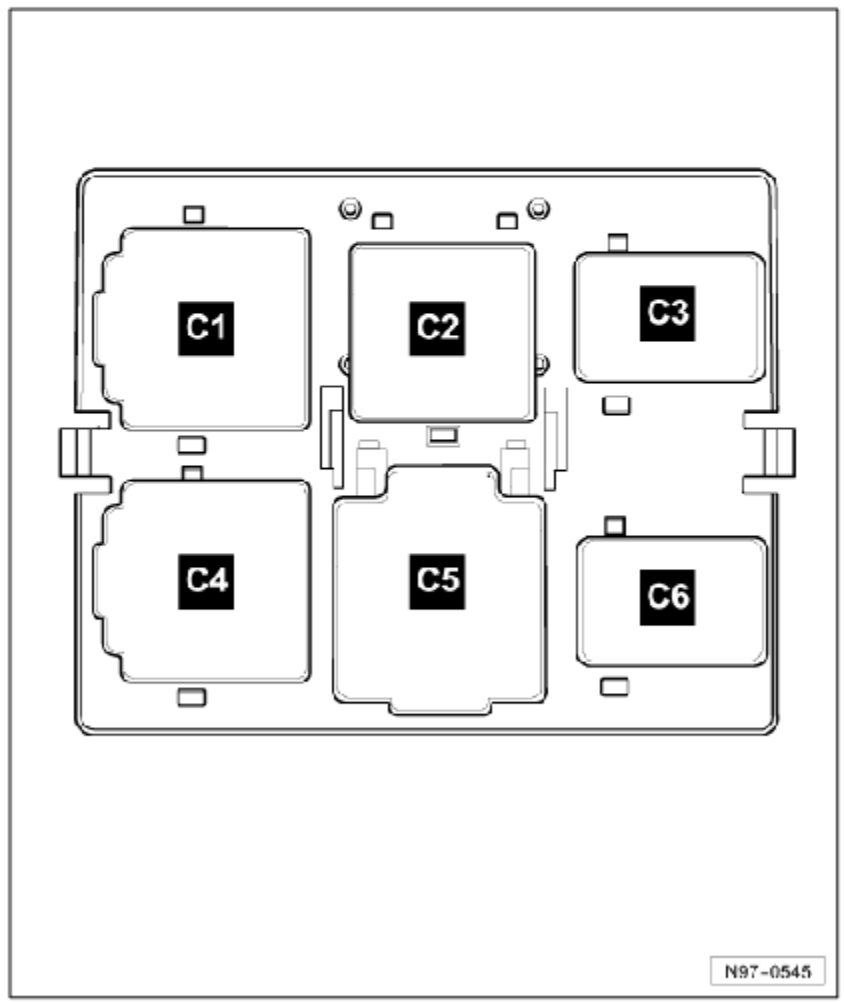

Расположение реле в дополнительном блоке реле под коммутационным блоком, в моторном отсеке слева (с ноября 2005 года)

Блок управления свечей накаливания -J179-

1 - Дополнительный блок реле под коммутационным блоком, в моторном отсеке слева
2 - Блок управления свечей накаливания -J179-

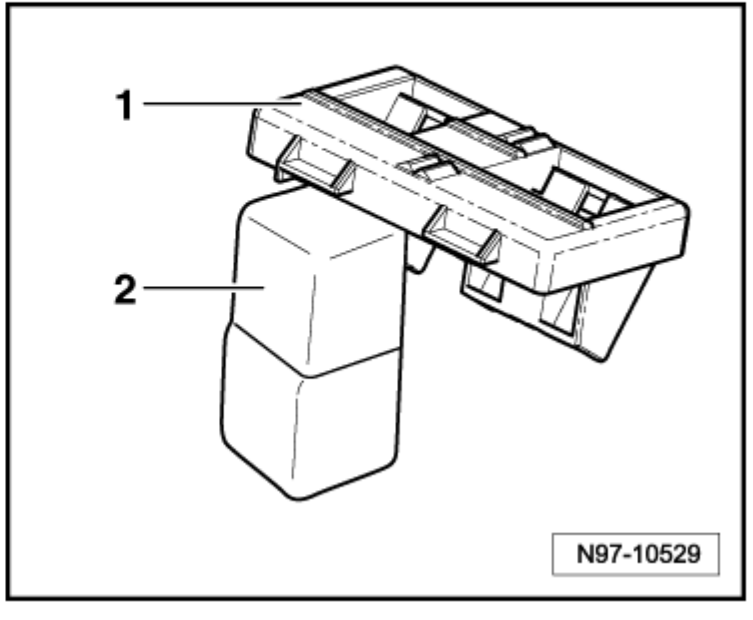

Расположение реле в блоке реле 1 под передней панелью слева

1 - Реле для работы в режиме автономного отопителя -J485- (53)
2 - Реле дополнительного насоса системы охлаждения -J496- (449)
3 - Реле приточного вентилятора -J13- (404)
- только в а/м с дополнительным жидкостным отопителем

4 - Реле топливного насоса -J17- (404)
5 - Реле электрического топливного насоса 2 -J49- (404)
- Только а/м с дизельными двигателями

6 - Реле системы очистки фар -J39- (53)
7 - Реле электропитания клеммы 50 -J682- (53)

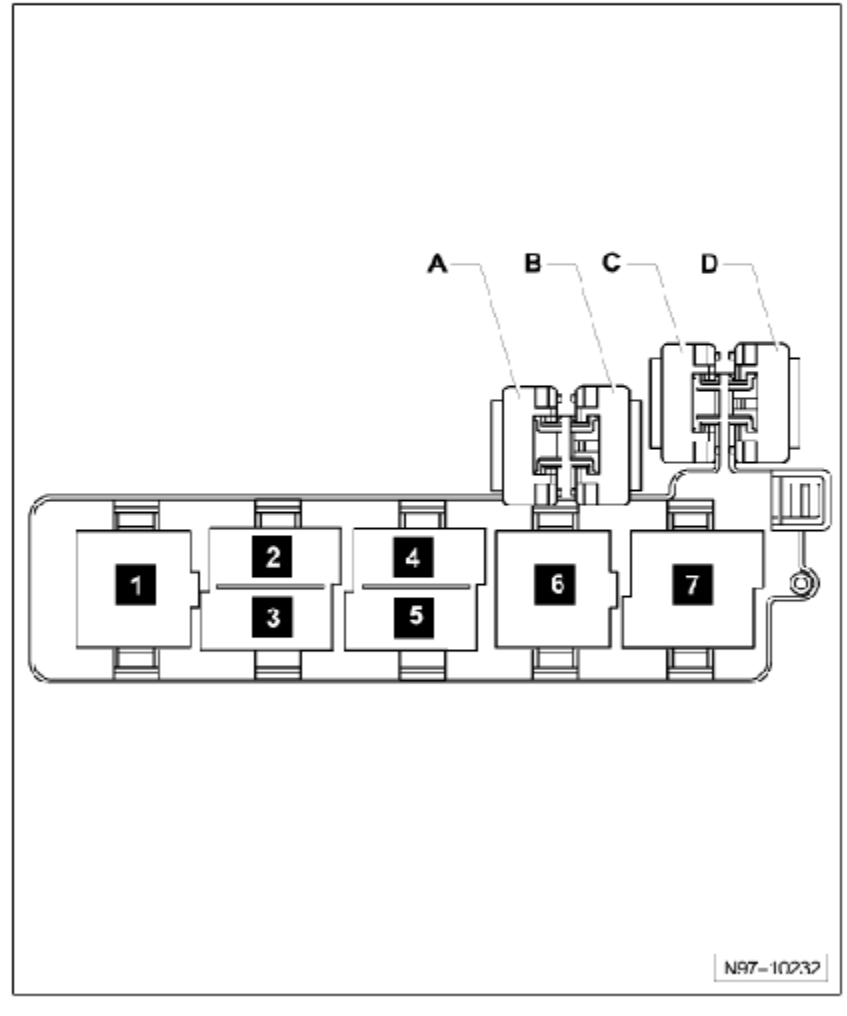

Расположение реле в блоке реле на блоке управления бортовой сети, в пространстве для ног водителя

B1 - Реле электропитания клеммы 15 -J329- (460)
B2 - не используется
B3 - не используется
B4 - Реле 2 электропитания клеммы 30 -J689- (449)
B5 - Реле обогрева заднего стекла -J9- (53)
B6 - Реле двухтонового звукового сигнала -J4- (449)
B7 - Реле 1 двойного насоса омывателя -J729- (404)
B8 - Реле 2 двойного насоса омывателя -J730- (404)
B9 - Реле разгрузки контакта X -J59- (460)

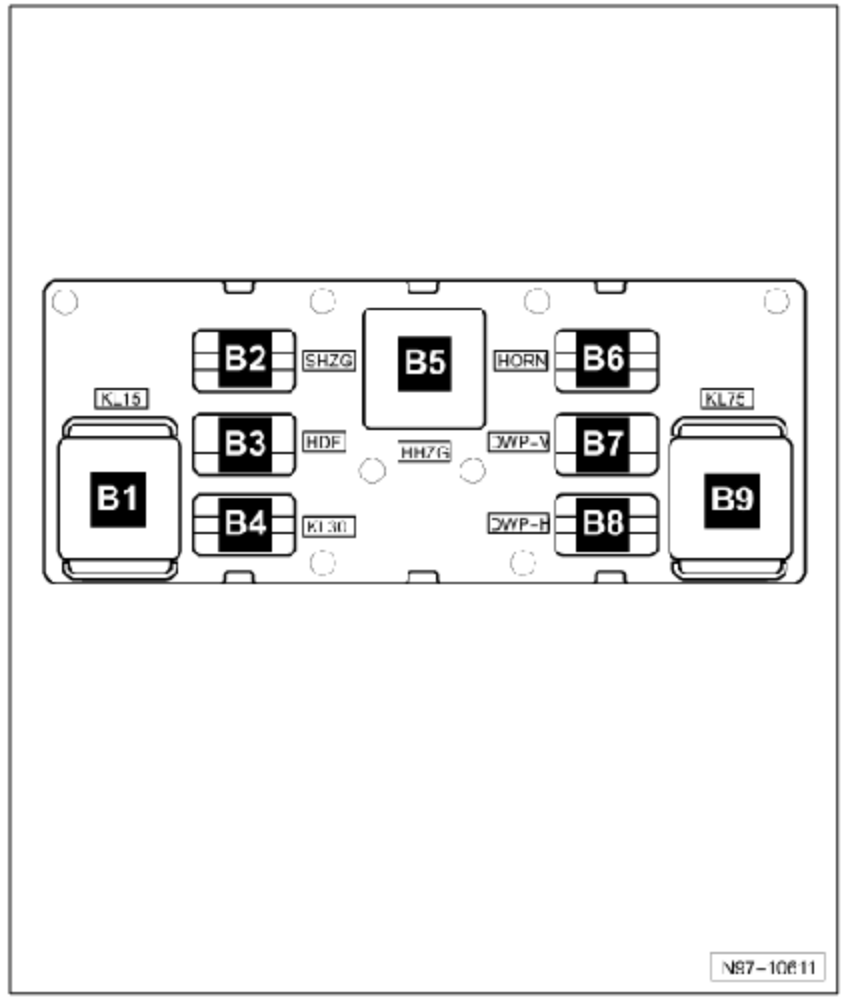

Расположение реле в блоке реле 2 под передней панелью слева

A - Разделительное реле шины CAN привод -J788- (479)
B - не используется
C - Реле зарядки второй АКБ -J713- (478)
D - Реле звукового сигнала противоугонной сигнализации -J641- (53)

- Только а/м для американских рынков

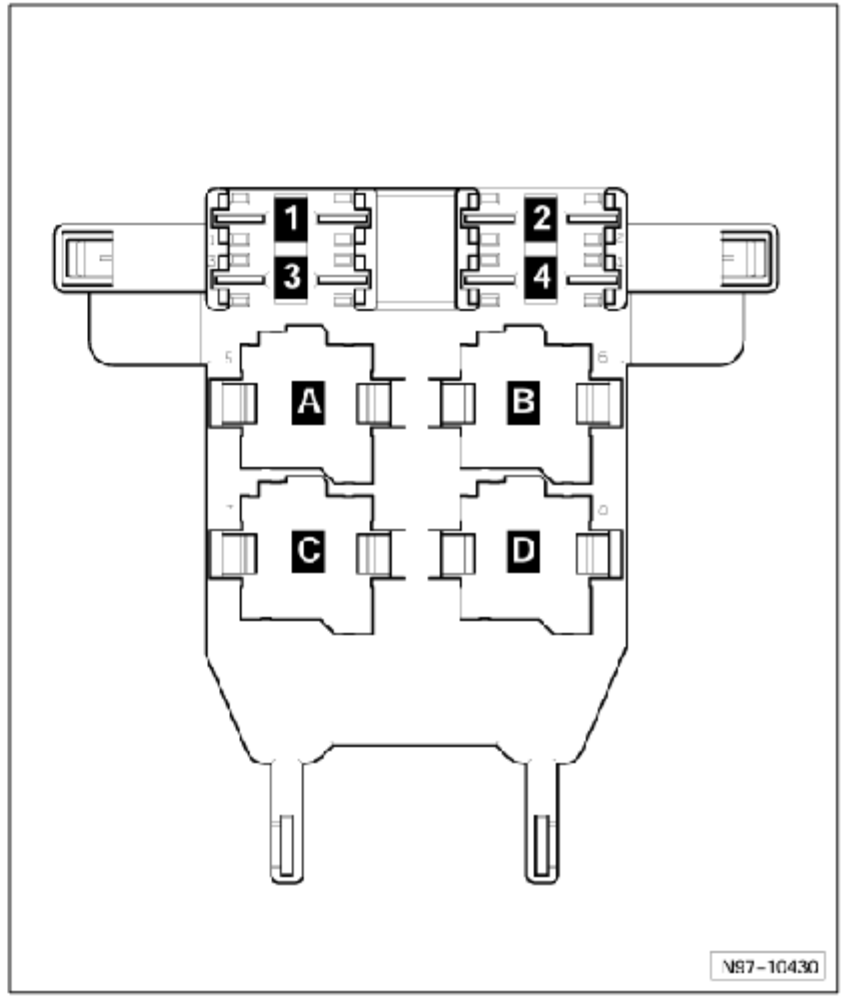

Реле обогрева ветрового стекла -J47-

Место установки:

в водоотводящем коробе вблизи блока управления двигателя -стрелка-

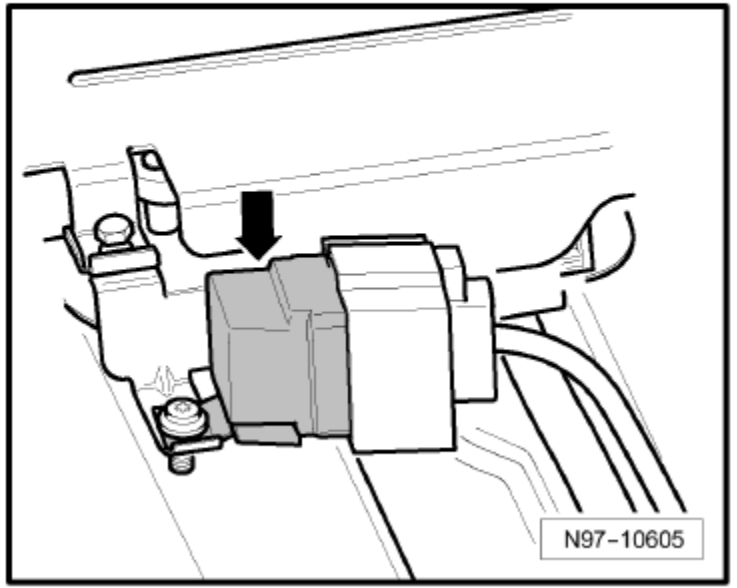

6 - Дополнительный блок реле

- под коммутационным блоком, в моторном отсеке слева
- Расположение реле до ноября 2005 года и с ноября 2006 года → Страница 803/5
- Расположение реле с ноября 2005 года до ноября 2006 года → Страница 803/6

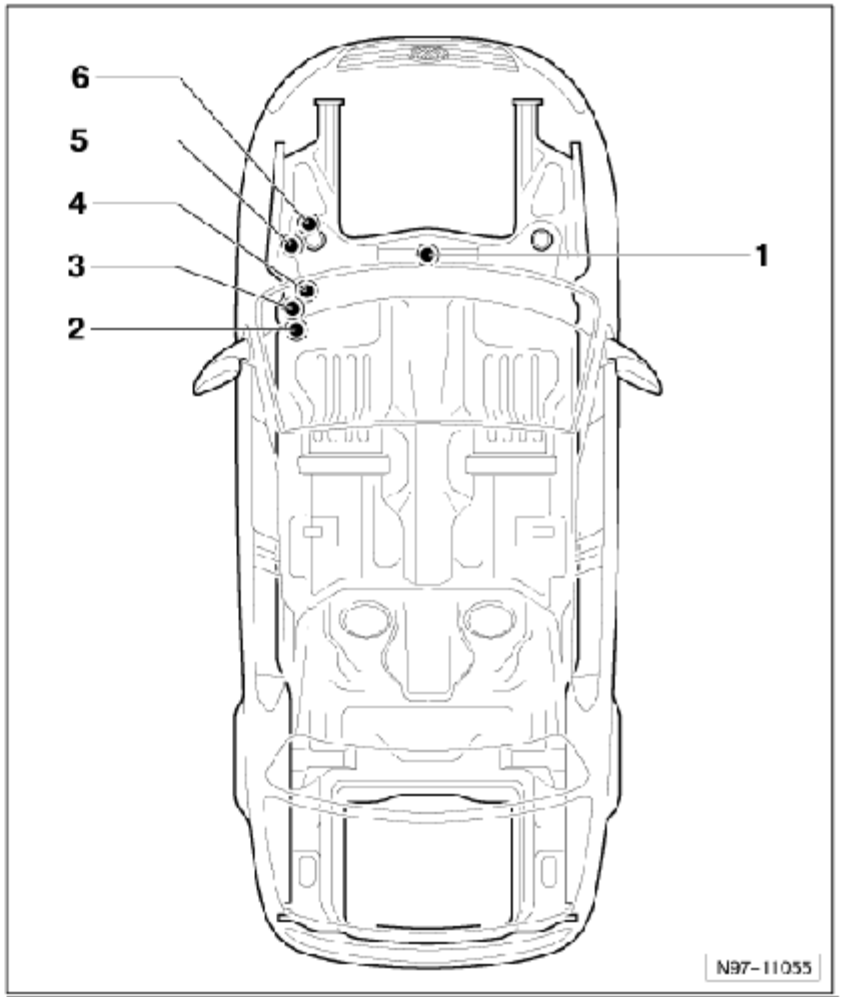

Расположение реле в коммутационном блоке, в моторном отсеке слева (исполнение High)

A1 - не используется
A2 - Реле циркуляционного насоса -J160- (100)
A3 - Реле электропитания 2 Motronic -J670- (167)
A4 - Реле электропитания Motronic -J271- (458)

- Только а/м с бензиновыми двигателями

A4 - Реле электропитания клеммы 30 -J317- (458)

- Только а/м с дизельными двигателями

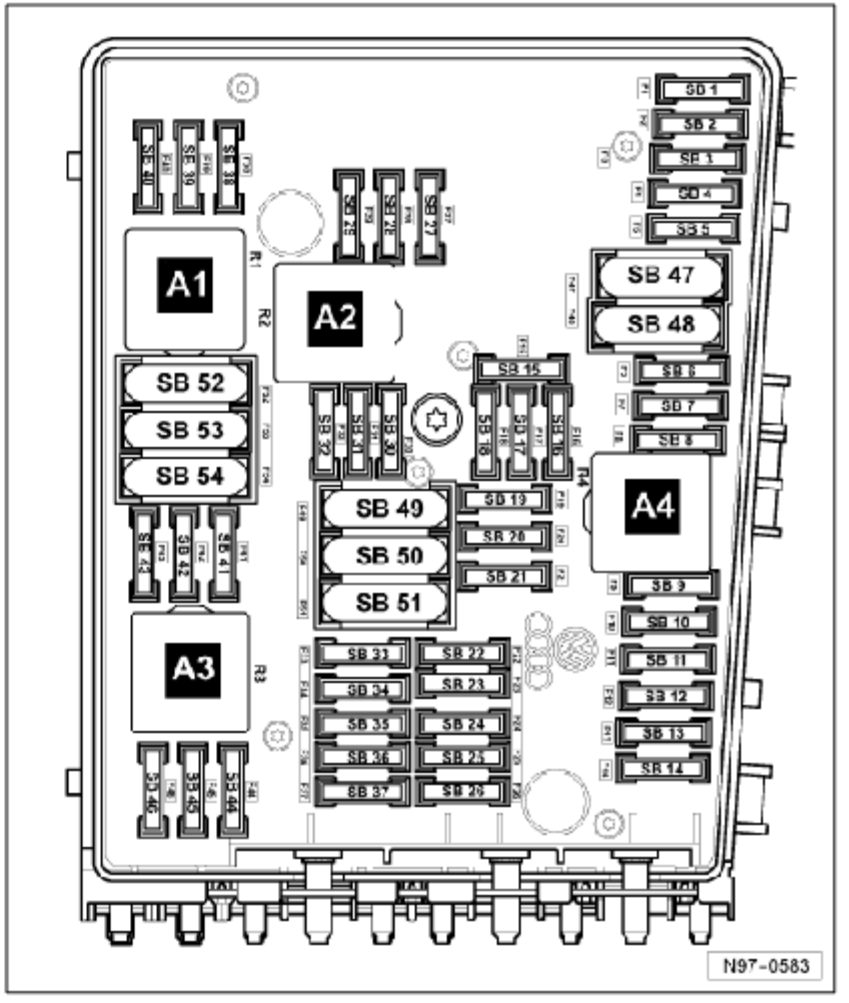

Расположение реле в коммутационном блоке, в моторном отсеке слева (исполнение Low)

A1 - Реле насоса вторичного воздуха -J299- (100)

- Только BSE, BSF

A2 - Реле электропитания Motronic -J271- (458)

- Только а/м с бензиновыми двигателями

A2 - Реле электропитания клеммы 30 -J317- (458)

- Только а/м с дизельными двигателями

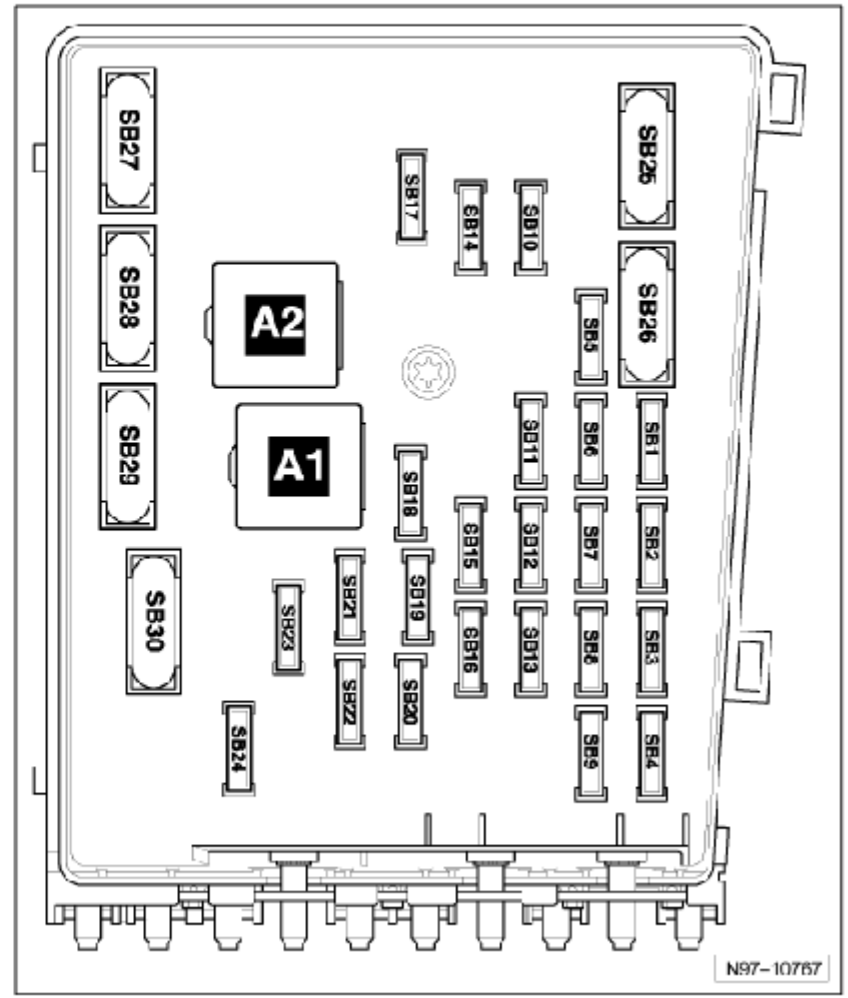

Расположение реле в дополнительном блоке реле под коммутационным блоком, в моторном отсеке слева (до ноября 2005 года и с ноября 2006 года)

Примечание:

Дополнительный блок реле находится под коммутационным блоком, блок с реле можно увидеть только после снятия коммутационного блока.

C1 - не используется
C2 - Блок управления свечей накаливания -J179- (457)
C3 - не используется
C4 - Реле малой мощности нагрева -J359- (53)
C5 - Реле большой мощности нагрева -J360- (100)
C6 - не используется

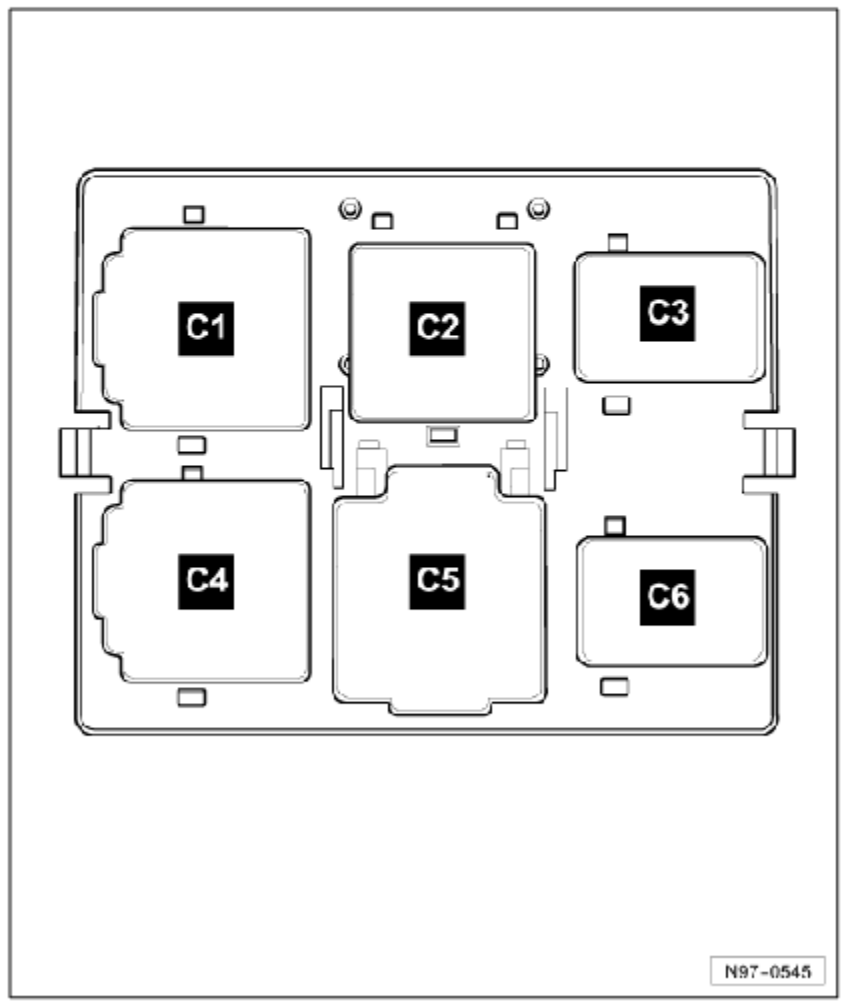

Расположение реле в дополнительном блоке реле под коммутационным блоком, в моторном отсеке слева (с ноября 2005 года)

Блок управления свечей накаливания -J179-

1 - Дополнительный блок реле под коммутационным блоком, в моторном отсеке слева
2 - Блок управления свечей накаливания -J179-

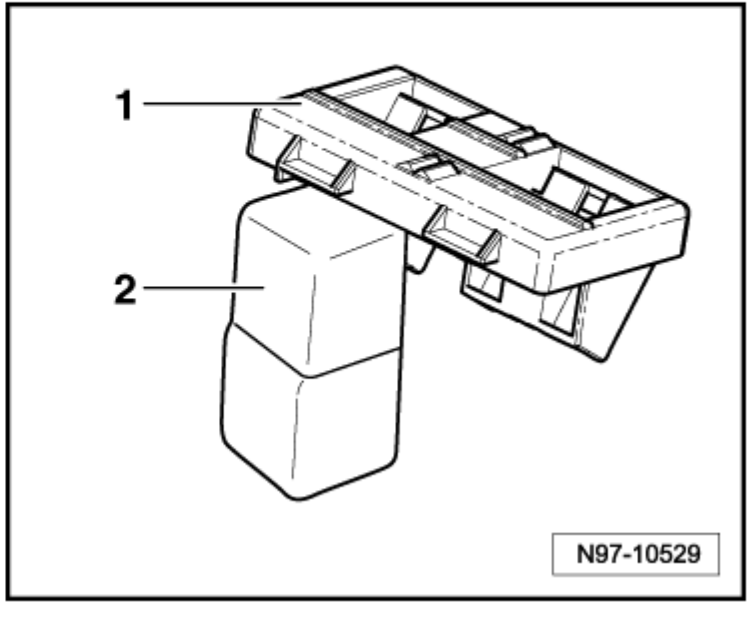

Расположение реле в блоке реле 1 под передней панелью слева

1 - Реле для работы в режиме автономного отопителя -J485- (53)
2 - Реле дополнительного насоса системы охлаждения -J496- (449)
3 - Реле приточного вентилятора -J13- (404)
- только в а/м с дополнительным жидкостным отопителем

4 - Реле топливного насоса -J17- (404)
5 - Реле электрического топливного насоса 2 -J49- (404)
- Только а/м с дизельными двигателями

6 - Реле системы очистки фар -J39- (53)
7 - Реле электропитания клеммы 50 -J682- (53)

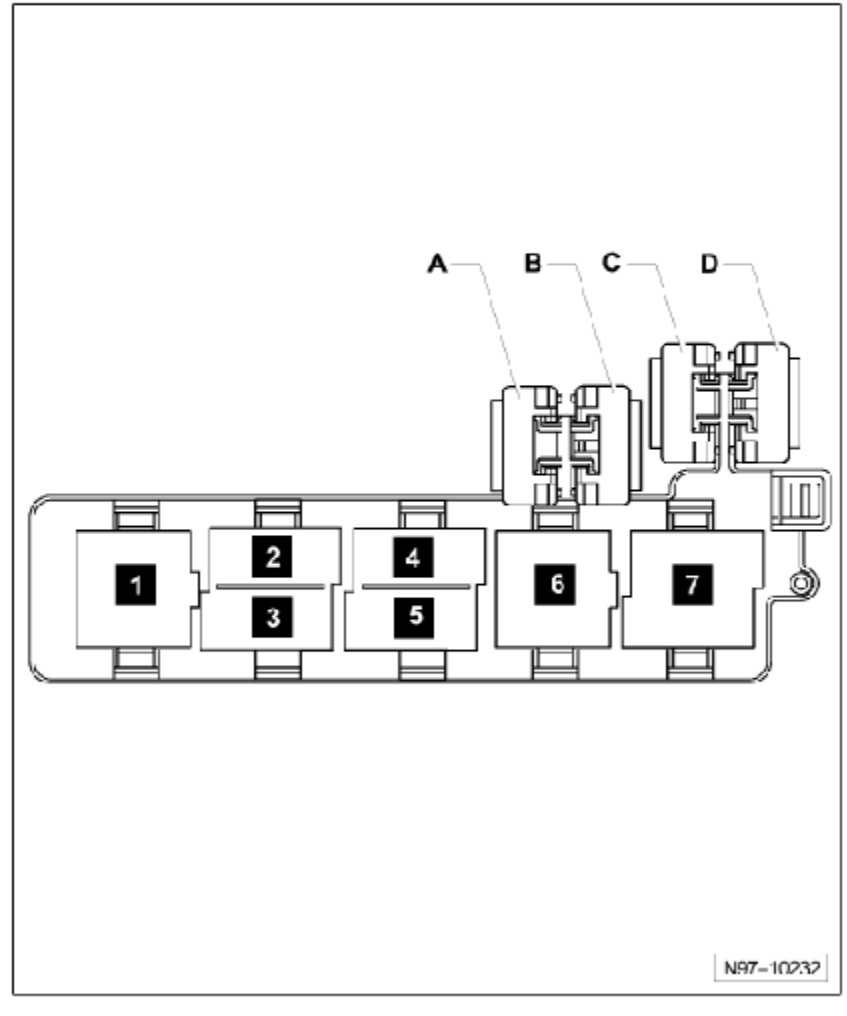

Расположение реле в блоке реле на блоке управления бортовой сети, в пространстве для ног водителя

B1 - Реле электропитания клеммы 15 -J329- (460)
B2 - не используется
B3 - не используется
B4 - Реле 2 электропитания клеммы 30 -J689- (449)
B5 - Реле обогрева заднего стекла -J9- (53)
B6 - Реле двухтонового звукового сигнала -J4- (449)
B7 - Реле 1 двойного насоса омывателя -J729- (404)
B8 - Реле 2 двойного насоса омывателя -J730- (404)
B9 - Реле разгрузки контакта X -J59- (460)

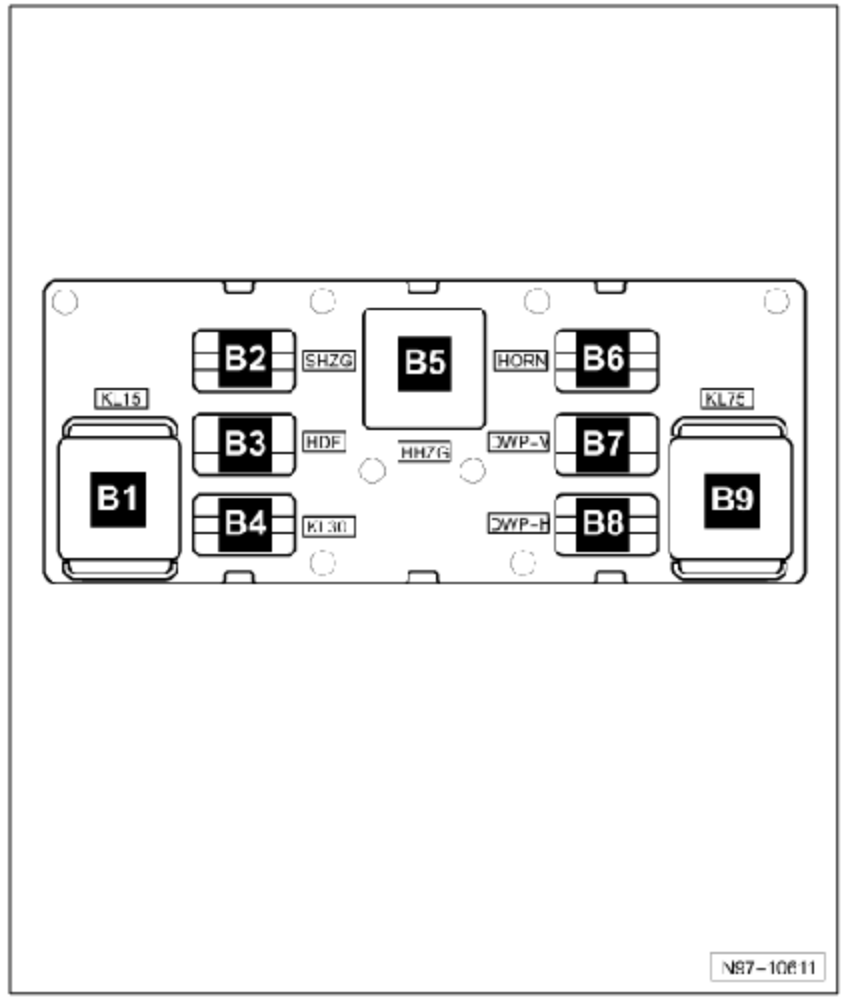

Расположение реле в блоке реле 2 под передней панелью слева

A - Разделительное реле шины CAN привод -J788- (479)
B - не используется
C - Реле зарядки второй АКБ -J713- (478)
D - Реле звукового сигнала противоугонной сигнализации -J641- (53)

- Только а/м для американских рынков

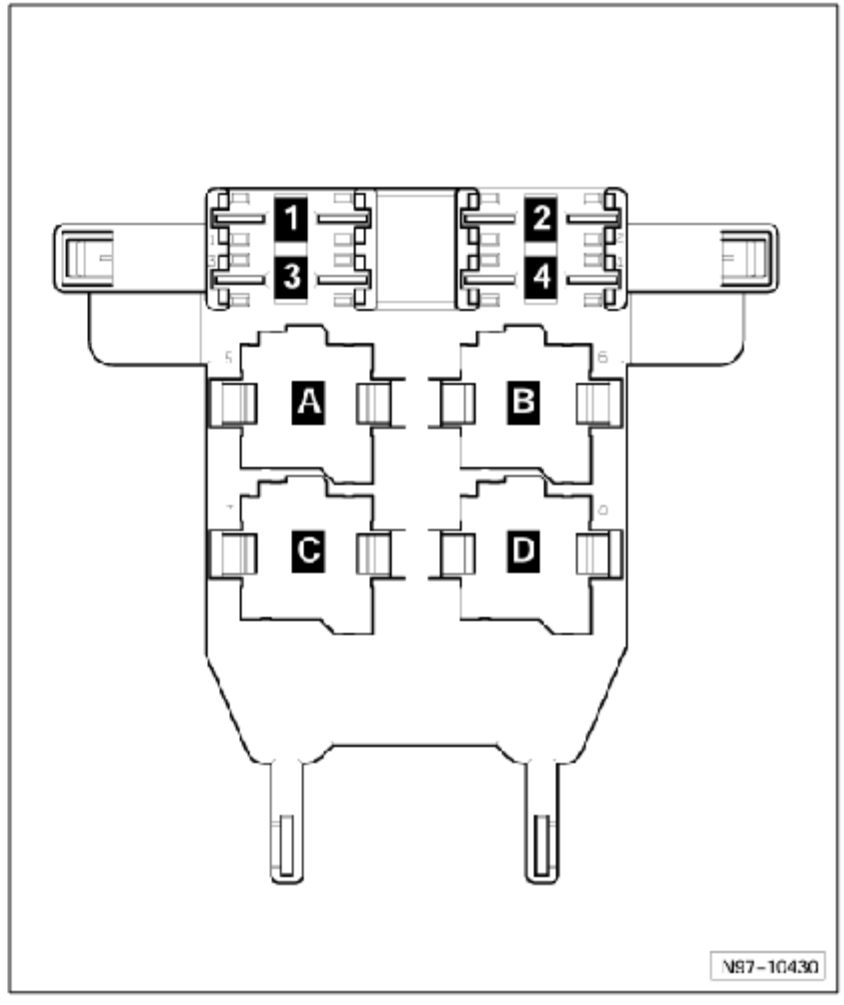

Реле обогрева ветрового стекла -J47-

Место установки:
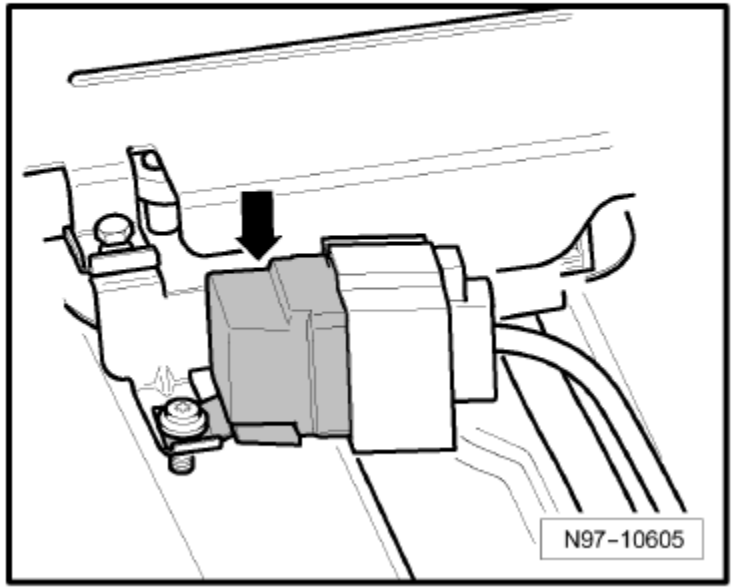
в водоотводящем коробе вблизи блока управления двигателя -стрелка-